キャンバストート（M）

●クライアント：
●営業担当：
●制作担当：
●受注番号：
●納期：2023年00月00日
●ロット：
●デザインサイズ：W000mm
●刷り色：1C
●刷り位置：図参照
版下原寸サイズ

制作上のご注意点
■データ作成にはイラストレーターのご使用をお願いします。
■ご入稿データの中身をCDやDVDでご入稿ご希望の方は、フルカラー(4版)使用の場合 ご 使用 ご 使用オーバープリントでご指定頂けますが、
※刷り色が白の場合、黒でレイアウトし、
他の事項／刷り色の変更のご相ご記入ご記入下さい。
■印刷位置 寸法等はレイアウト位置に合わせて調整して下さい。

■プロセス白版刷り、網掛けの刷り変更(濃度)は内容に合わ調い刷り致します。
グレーこの材質、又はデザインによりパス版刷が多い場合、細刷線がい場合等、
調整の対策で変更させて頂きます。
■絵パレ文字などは書材が変換上かすれたり、つぶれてしまう場合がございます。
■パス塗版のカラームが、印刷色のなどが印刷不安定の場合がございます。

■画像データをご使用の際のご注意点
■350DPIのイメージ/CD版調の画像データをレイアウトして下さい。
■画像データは別途添付して下さいはデータ にコンバートしたもの

シルク（通常範囲）用

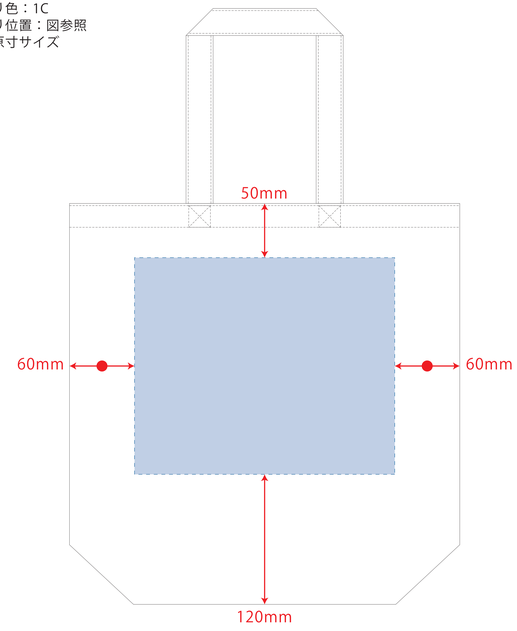

※ナチュラルのみエコマーク有り(内側)
デザインスペース：W240×H200（mm）
■シルク印刷（通常範囲） 最大範囲：W240×H200（mm）

インクジェット用

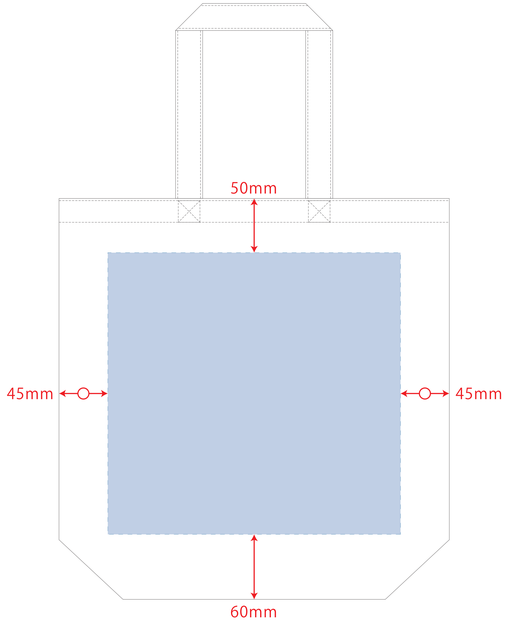

※ナチュラルのみエコマーク有り(内側)
デザインスペース：W270×H260（mm）
■インクジェット印刷 最大範囲：W270×H260（mm）

シルク（Lサイズ）・熱転写用

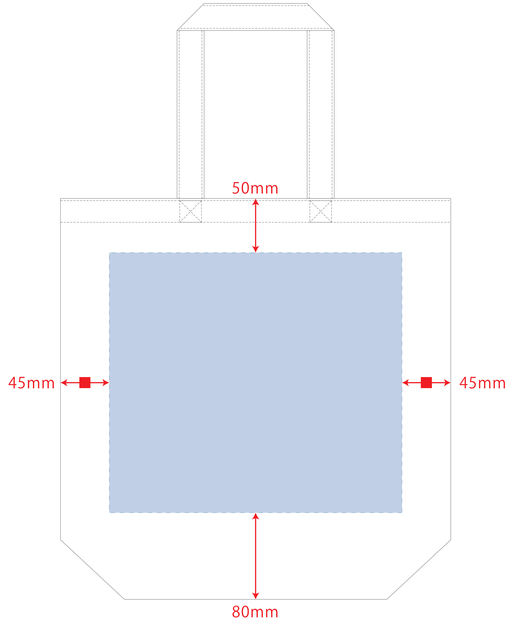

※ナチュラルのみエコマーク有り(内側)
デザインスペース：W270×H240（mm）
■シルク印刷(Lサイズ) 最大範囲：W270×H240（mm）
■熱転写印刷 最大範囲：W270×H240（mm）

熱転写(小ロット向け)・インクジェット(小ロット向け)用

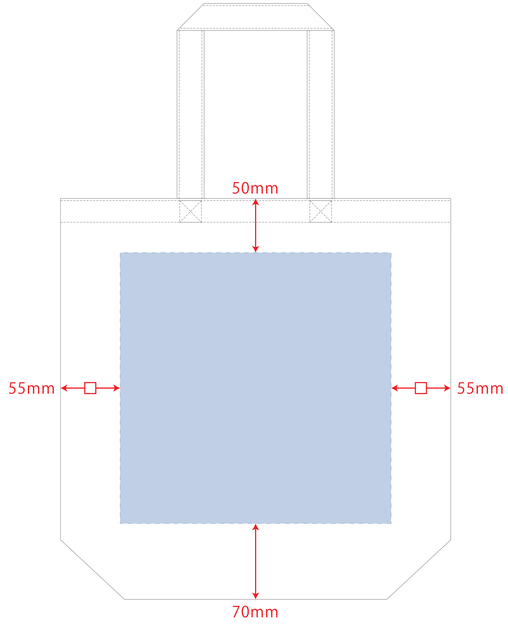

※ナチュラルのみエコマーク有り(内側)
デザインスペース：W250×H250（mm）
■熱転写印刷(小ロット向け) 最大範囲：W250×H250（mm）
■インクジェット印刷(小ロット向け) 最大範囲：W250×H250(mm)