キャンバストート（SM）

●クライアント：
●営業担当：
●制作担当：
●受注番号：
●納期：2023年00月00日
●ロット：
●デザインサイズ：W000mm
●刷り色：1C
●刷り位置：図参照
版下原寸サイズ

制作上のご注意点
■データ作成のレイアウトは提示のものをご記入下さい。
■印刷色が1色のものまたはCMYKインクでご指定下さい。(フルカラー・ハ指定不要)
　※第一色を最初にインクのCに指定出来ます。
　※刷り色が白の場合、黒でレイアウトし、
　　他の事項／刷り色の欄のCに白とご記入下さい。
■刷り位置（寸法等）はレイアウト位置に合わせて調整して下さい。

■プリントは吊紐部を、横向きの刷り要望箇所(ロゴ)と重い刷りします。
　(ベースの材質、又はデザインにより、ハ洗濯が多い場合、縫目縮むい場合等、
　調整のご要望と変更のご相談します。)
■細かい文字などは素材が変味上かすれたり、つぶれてしまう場合がございます。
■ベース素材のカラームラ、印刷色のなじみが非常で変わる場合がございます。

◎画像データをご使用の際のご注意点
■JPEG(Jpeg)ファイルの画像データをレイアウトして下さい。
■画像データは対応通りに、下さい。(ぼやけ・ジャギーがこのンクでしたもの)

シルク（通常範囲）用

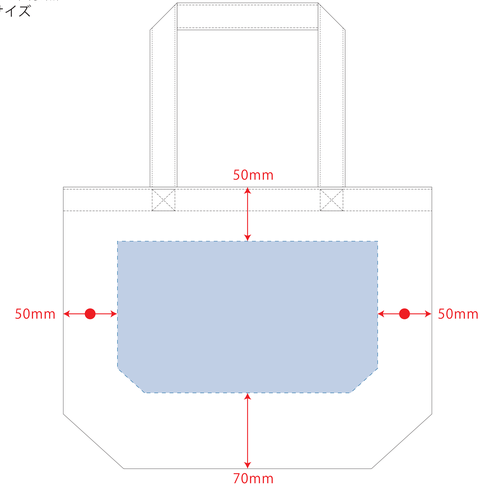

※ナチュラルのみエコマーク有り(内側)
デザインスペース：W240×H140（mm）
■シルク印刷（通常範囲） 最大範囲：W240×H140（mm）

インクジェット用

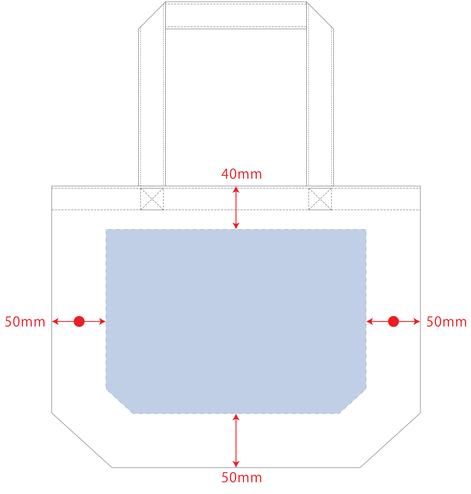

※ナチュラルのみエコマーク有り(内側)
デザインスペース：W240×H170（mm）
■インクジェット印刷 最大範囲：W240×H170（mm）

シルク（Lサイズ）・熱転写用

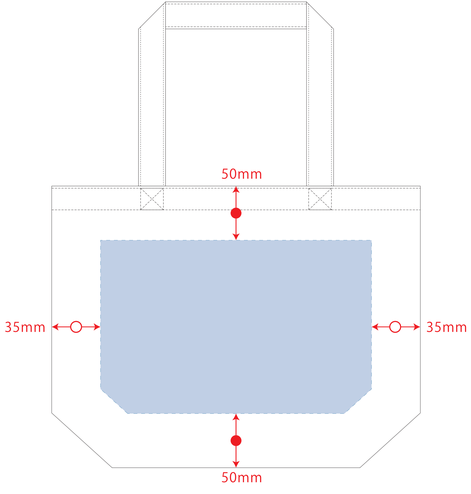

※ナチュラルのみエコマーク有り(内側)
デザインスペース：W250×H160（mm）
■シルク印刷（Lサイズ）最大範囲：W250×H160（mm）
■熱転写印刷 最大範囲：W250×H160（mm）

熱転写(小ロット向け)・インクジェット(小ロット向け)用

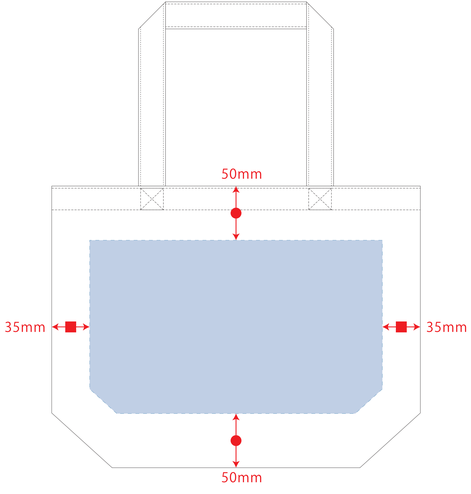

※ナチュラルのみエコマーク有り(内側)
デザインスペース：W270×H160（mm）
■熱転写印刷(小ロット向け) 最大範囲：W270×H160（mm）
■インクジェット印刷(小ロット向け) 最大範囲：W270×H160（mm）