キャンバスデイリートート（ML）

●クライアント：
●ロット：
●デザインサイズ：W000mm
●刷り色：1C
●刷り位置：図参照
版下原寸サイズ

制作上の注意点
●デザインサイズはレイアウトの状態での寸法をご記入下さい。
●刷り色はPANTONEまたはDICのチップでご指定下さい。(フルカラーは指定不要)
※黒・白・金・銀はチップでのご指定はできません。
※刷り色が白の場合、黒でレイアウトし、
指示事項／刷り色の部分に「白」にご記入下さい。
●刷り位置・寸法線はレイアウト仕様に合わせて調整して下さい。

●プリントは点線部分、網掛けの刷り範囲 ▒ 内にお願い致します。
（ベースの材質、又はデザインによりベタ面が多い場合、線が細かい場合等、
調整が必要な場合がございます。）
●細かい文字などは素材の関係上かすれたり、つぶれてしまう場合がございます。
●ベース素材のカラーにより、印刷色の仕上がり変で変わる場合がございます。

＊画像データをご使用の際の注意点
●原寸600dpiのモノクロ2階調の画像データをレイアウトして下さい。
●画像データは別途添付して下さい。psdデータにリンクしたもの!!

シルク（通常範囲）用

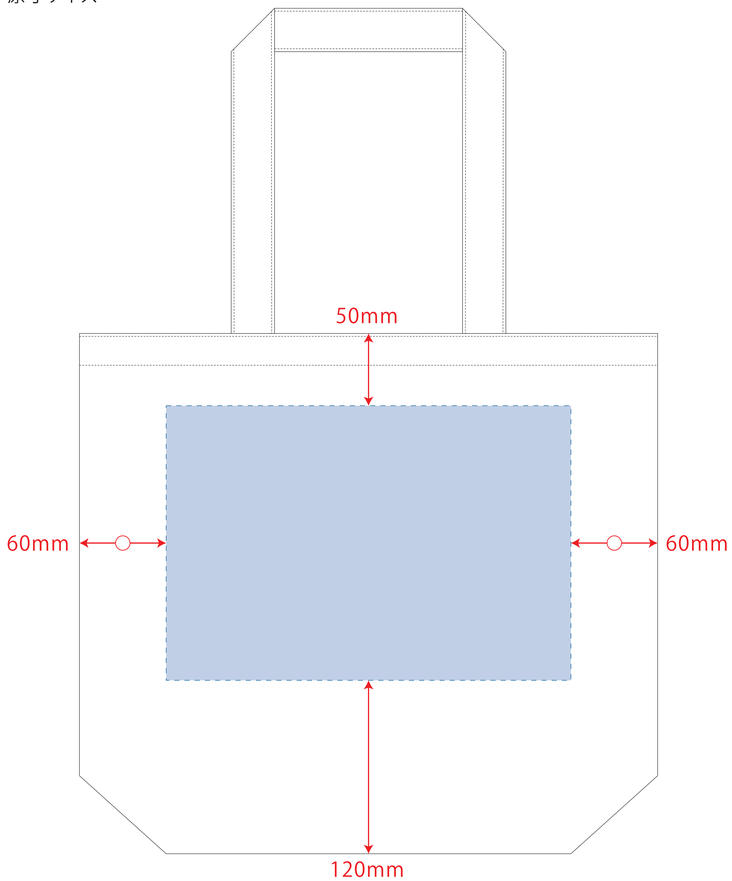

※ナチュラルのみエコマーク有り(内側)
デザインスペース：W280×H190（mm）
■シルク印刷（通常範囲） 最大範囲：W280×H190（mm）

インクジェット用

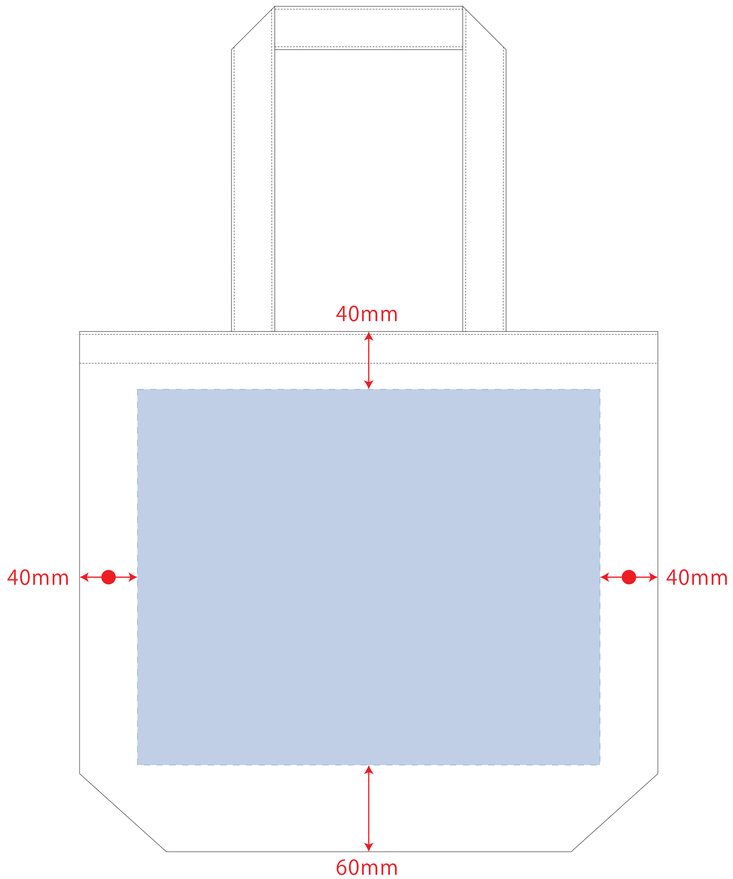

※ナチュラルのみエコマーク有り(内側)
デザインスペース：W320×H260（mm）
■インクジェット 最大範囲：W320×H260（mm）

シルク（Lサイズ）・熱転写用

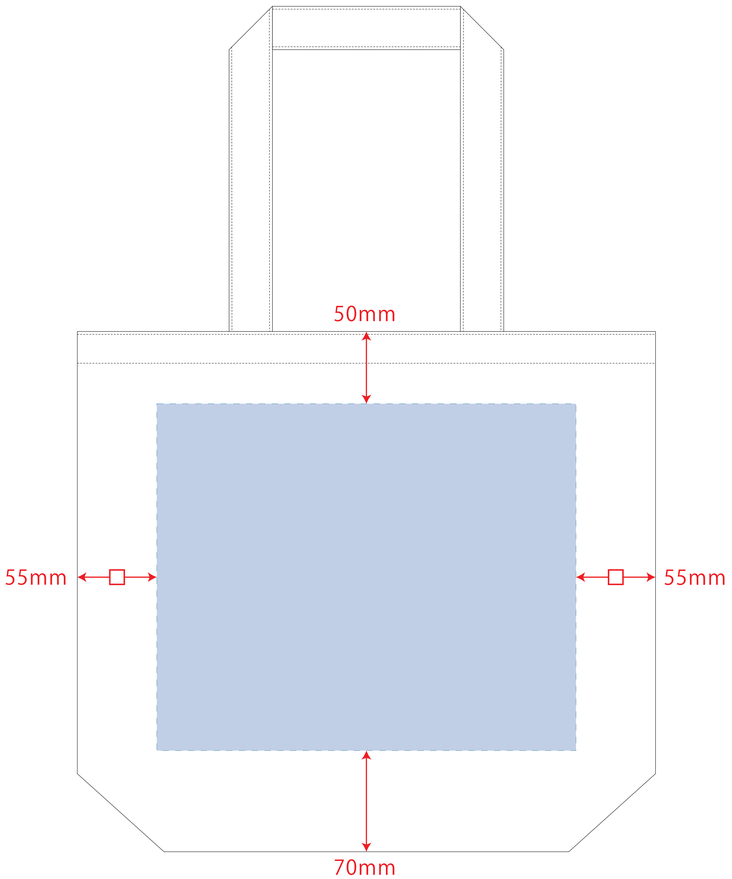

※ナチュラルのみエコマーク有り(内側)
デザインスペース：W290×H240（mm）
■シルク印刷（Lサイズ） 最大範囲：W290×H240（mm）
■熱転写印刷 最大範囲：W290×H240（mm）