シャンブリックキャンバストート (M)

●クライアント：
●営業担当：
●制作担当：
●受注番号：
●納期：2026 年 00 月 00 日
●ロット：
●デザインサイズ：W000mm
●刷り色：
●刷り位置：図参照
版下原寸サイズ

制作上の注意点
●デザインサイズ/レイアウトの状態での寸法をご記入下さい。
●刷り色:PANTONEまたはDICのチップでご指定下さい。(フルカラーは指定不要)
※黒・白・金・銀はチップでのご指定はできません。
※刷り色が白の場合、黒でレイアウトし、
指示事項/刷り色の部分に「白」とご記入下さい。
●刷り位置:寸法線はレイアウト位置に合わせて調整して下さい。

●プリントは点線部分、網掛けの刷り範囲 以内にお願い致します。
(ベースの材質、又はデザインにより ベタ面が多い場合、線が細かい場合等、
調整が必要な場合がございます。)
●細かい文字などは素材の関係上かすれたり、つぶれてしまう場合がございます。
●ベース素材のカラーにより、印刷色の仕上りが若干変わる場合がございます。

※画像データをご使用の際の注意点
●解像度600dpiのモノクロ2階調の画像データをレイアウトして下さい。
●画像データは別途添付して下さい。(pdfデータにリンクしたもの)

シルク（通常範囲）用

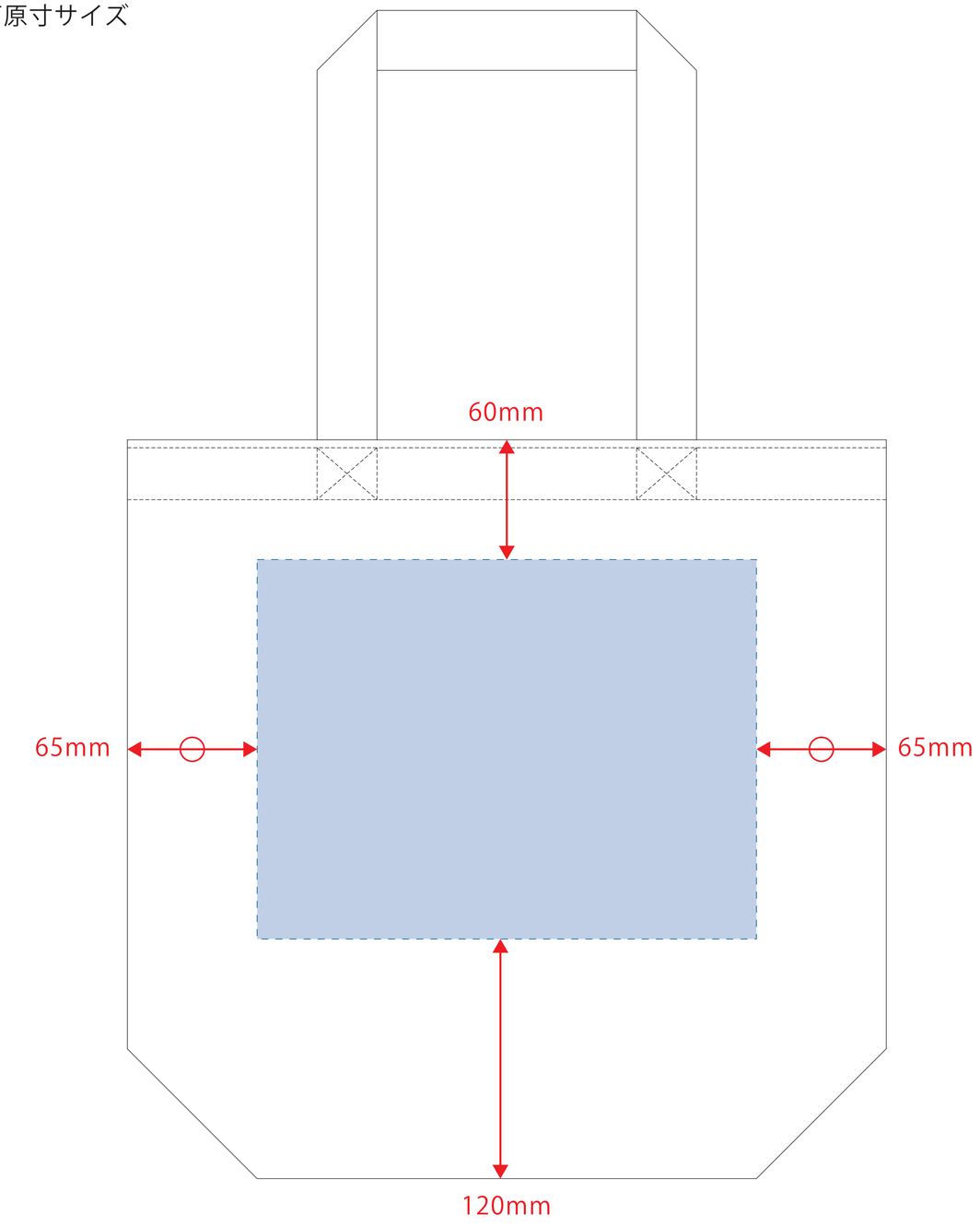

デザインスペース：W250×H190（mm）
■シルク (通常範囲) 印刷 最大範囲：W250×H190（mm）

シルク(Lサイズ)・熱転写・DTF用

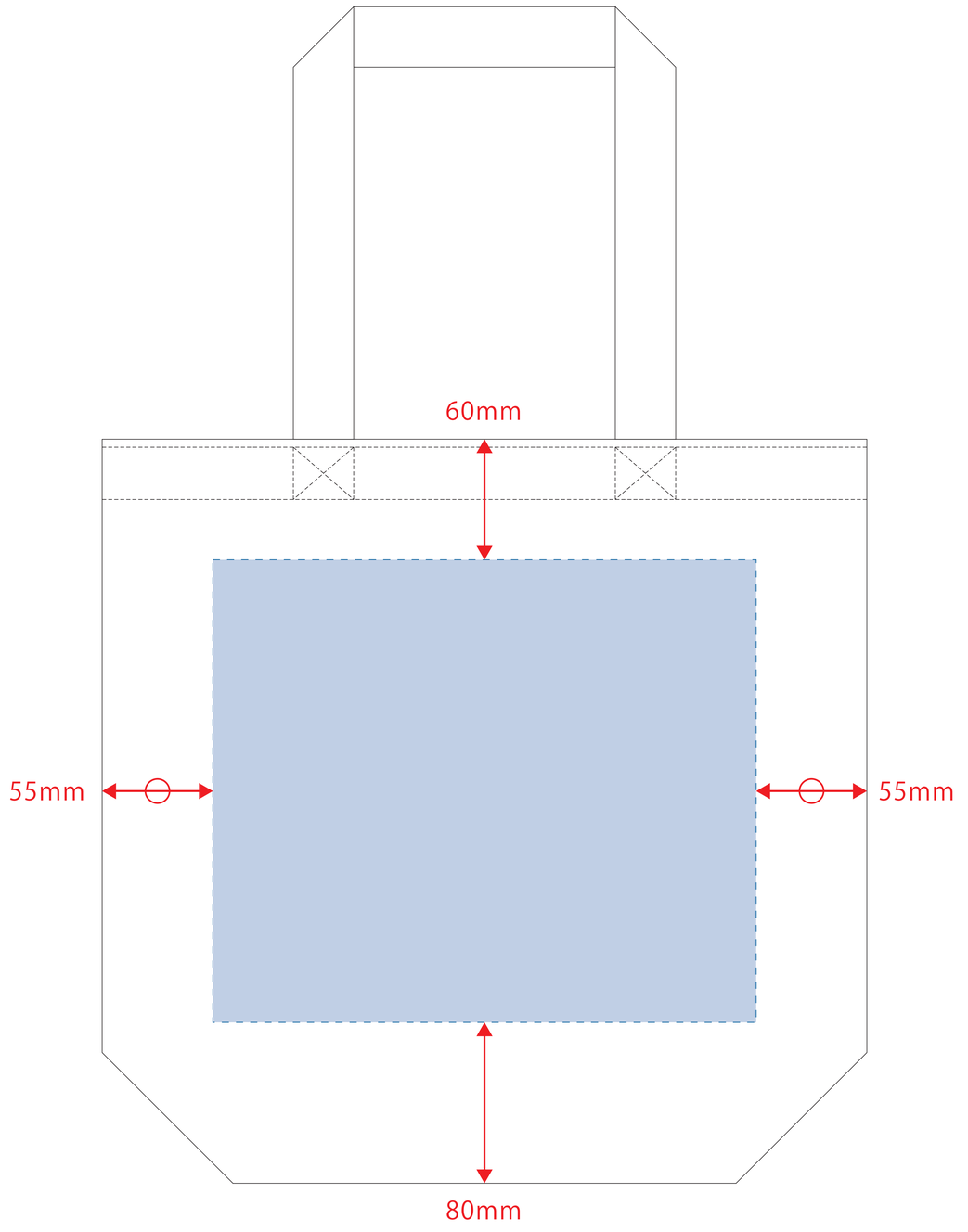

デザインスペース：W270×H230(mm)
■シルク (L サイズ) 印刷 最大範囲：W270×H230(mm)
■熱転写・DTF 印刷 最大範囲：W270×H230(mm)