キャンバストート(M)　Dカン付

●クライアント：
●営業担当：
●制作担当：
●受注番号：
●納期：2026年00月00日
●ロット：
●デザインサイズ：W000mm
●刷り色：1C
●刷り位置：図参照
版下原寸サイズ

シルク用

【表面】

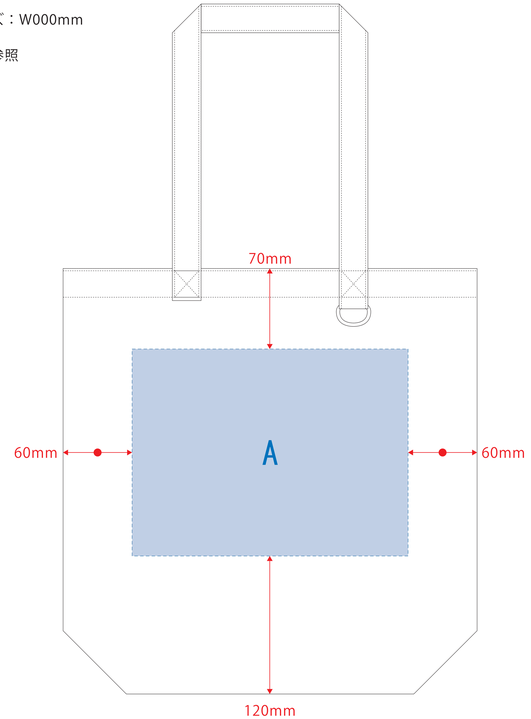

【裏面】

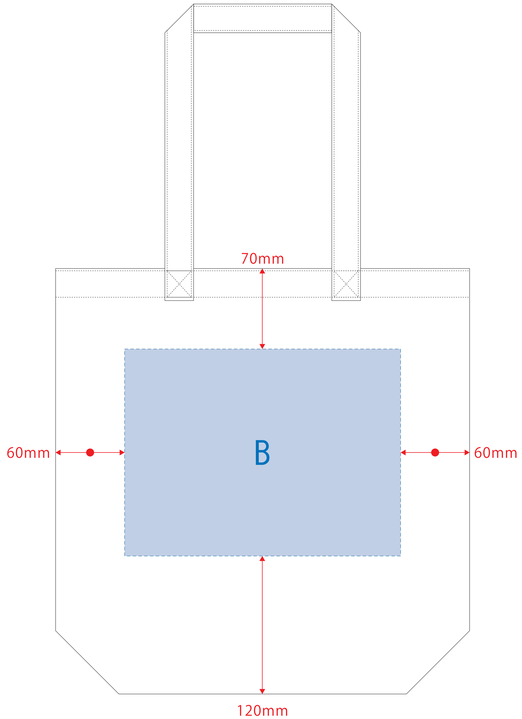

デザインスペース：A/W240×H180(mm)、B/W240×H180(mm)
■シルク印刷 最大範囲：A/W240×H180(mm)、B/W240×H180(mm)

熱転写・DTF用

【表面】

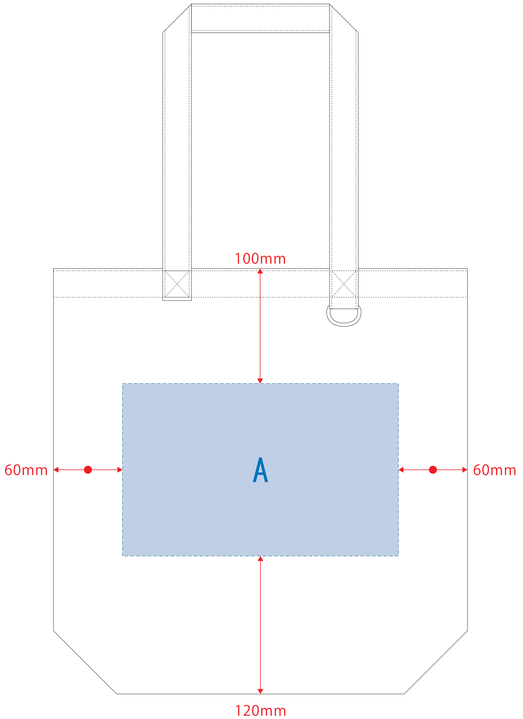

【裏面】

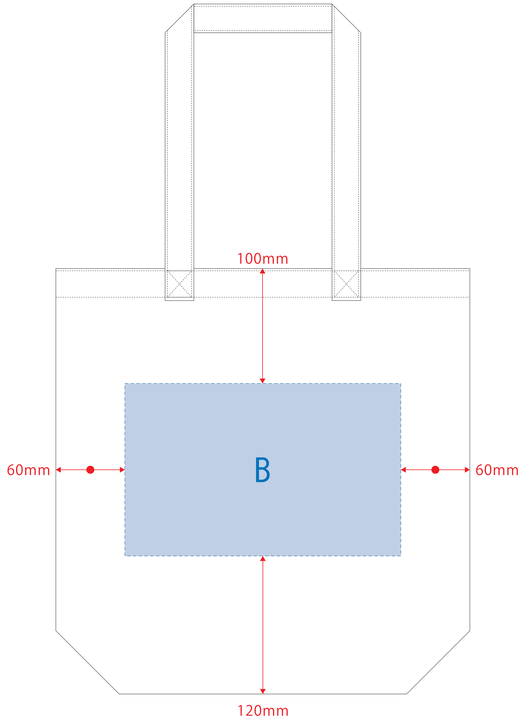

デザインスペース：A/W240×H150(mm)、B/W240×H150(mm)
■熱転写・DTF 最大範囲：A/W240×H150(mm)、B/W240×H150(mm)

制作上のご注意点
●デザインサイズ&イメージやその状態でのご注意をご記入下さい。
●刷り色がPANTONEまたはDICのチップでご指定下さいCMYKカラーは指定不可）
※黒・白・金・銀はチップでのご指定はできません。
※刷り色が白の場合、黒でレイアウトし、
黒が金属（銀）刷り色が白のところに加工下さい。
●刷り位置ご指定はレイアウト位置に合わせて調整してください。
●アンカットの状態が、裏側ハの字の状態（図面はハの字に開く側）になります。
（ハの字とは、又はアーチ上のような状態が多い場合、縫い糸が長い場合等、調整が必要な場合がございます。）
●裏側の縫い糸が長い場合、ハの字に開かれたり、つぶれてしまう場合がございます。
●ベース素材やカラーによる、印刷色の仕上がり変不変する場合がございます。

※ 画像データご使用の際の注意点
●各サイズ300dpiのモノクロ画像の画像データをレイアウトして下さい。
●画像データは完成されて下さいcmyk データにコンプレッスをかけ

お安いオリジナルトートバッグとエコバッグのディアアース