キャンバストート(M)　Dカン付

●クライアント：
●営業担当：
●制作担当：
●受注番号：
●納期：2026年00月00日
●ロット：
●デザインサイズ：W000mm
●刷り色：1C
●刷り位置：図参照
版下原寸サイズ

シルク用

【表面】

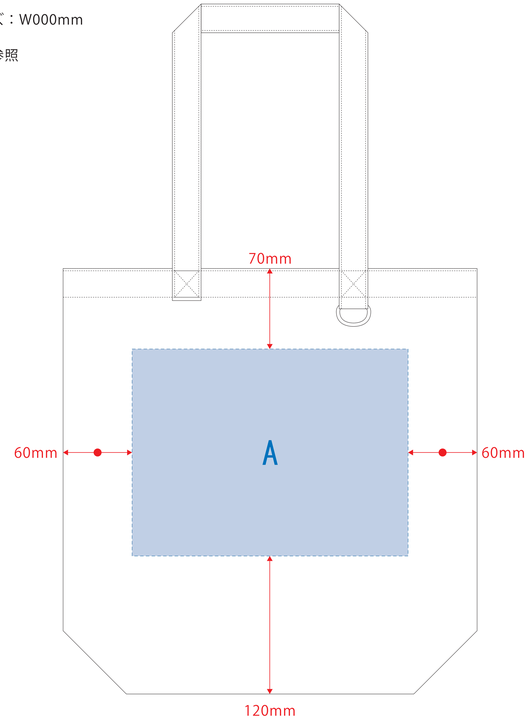

【裏面】

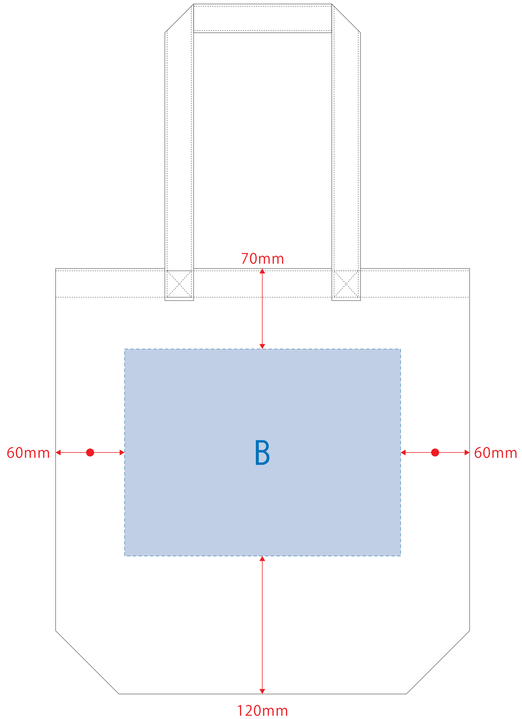

デザインスペース：A/W240×H180(mm)、B/W240×H180(mm)
■シルク印刷 最大範囲：A/W240×H180(mm)、B/W240×H180(mm)

熱転写・DTF用

【表面】

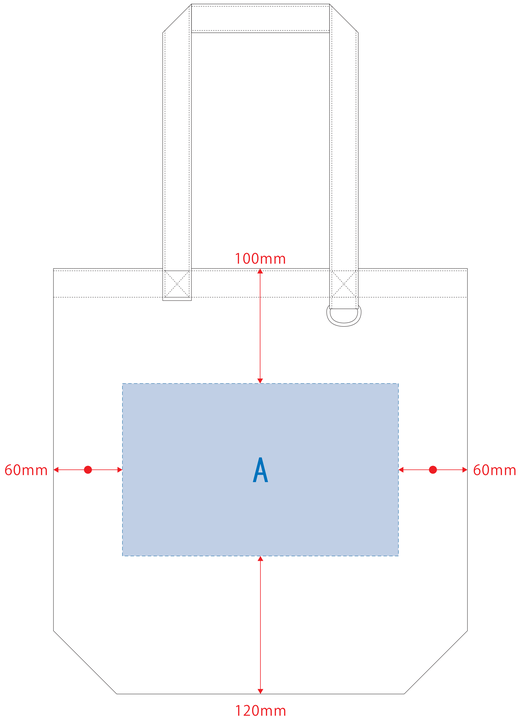

【裏面】

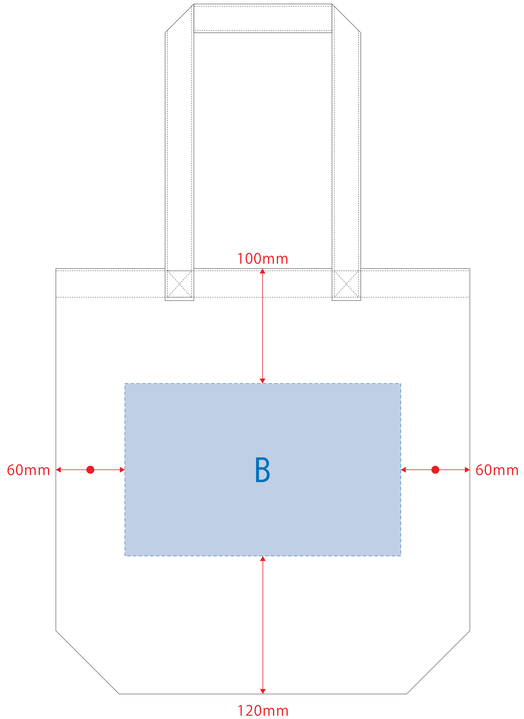

デザインスペース：A/W240×H150(mm)、B/W240×H150(mm)
■熱転写・DTF 最大範囲：A/W240×H150(mm)、B/W240×H150(mm)

制作上のご注意点
●デザインサイズ&イメージのお見本データをご記入下さい。
●刷り色がPANTONEまたはDICのチップでご指定下さいCMYKカラーは指定不可）
※黒・白・金・銀はチップでのご指定はできません。
※刷り色が白の場合、黒でレイアウトし、
「黒白重ね」「黒白重ね」「刷り色が白のみ」のどれかご記入下さい。
●刷り位置ではお見本レイアウト位置に合わせて調整して下さい。

●アニラックは点線部分、網掛けの箇所箇所箇所はプリントを置く箇所です。
パーカ・ポロ・ハイ・ベスト・ジャケットなどは、ファスナー・ボタン・襟・袖・裾・ポケット・ワッペン等、調整が必要な場合がございます。
●ポロシャツ・ハイベスト・ジャケットなどは、ファスナーが付けられたり、つぶされたりする場合がございます。
●ベース素材やカラーによる、印刷仕上がりが変わる場合がございます。

※画像データをご使用の際のお注意点
●各サイズ300dpiのモノクロ2階調の画像データをレイアウトして下さい。
●画像データは完成されて下さい。ぼかしやグラデーションしたものは

お安いオリジナルトートバッグとエコバッグのディアアース