キャンバスホリデートート(M)　Dカン付

●クライアント：
●営業担当：
●制作担当：
●受注番号：
●納期：2026年00月00日
●ロット：
●デザインサイズ：W000mm
●刷り色：1C
●刷り位置：図参照
版下原寸サイズ

シルク用

【表面】

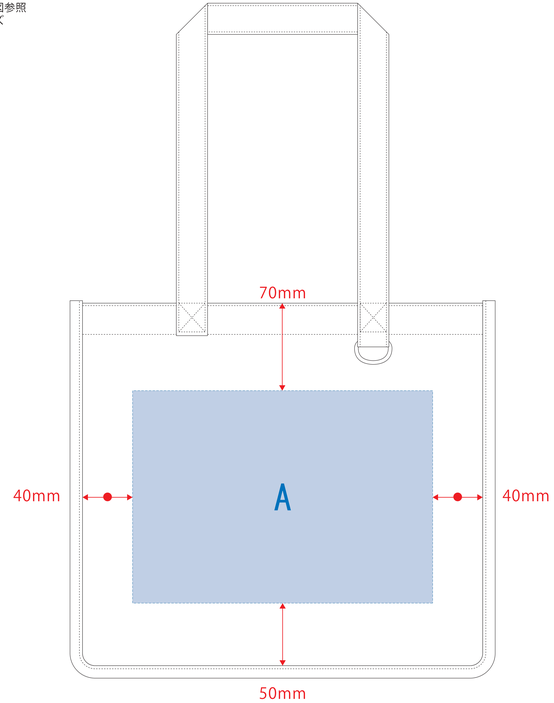

【裏面】

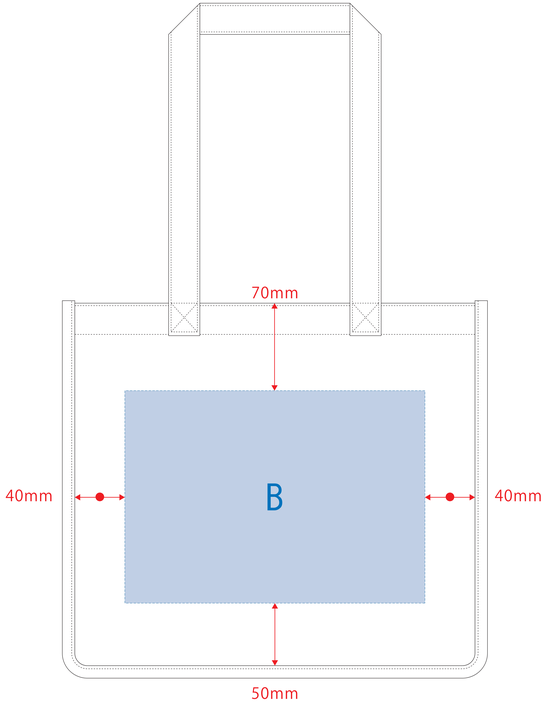

デザインスペース：A/W240×H170(mm)、B/W240×H170(mm)

■シルク印刷 最大範囲：A/W240×H170(mm)、B/W240×H170(mm)

熱転写・DTF用

【表面】

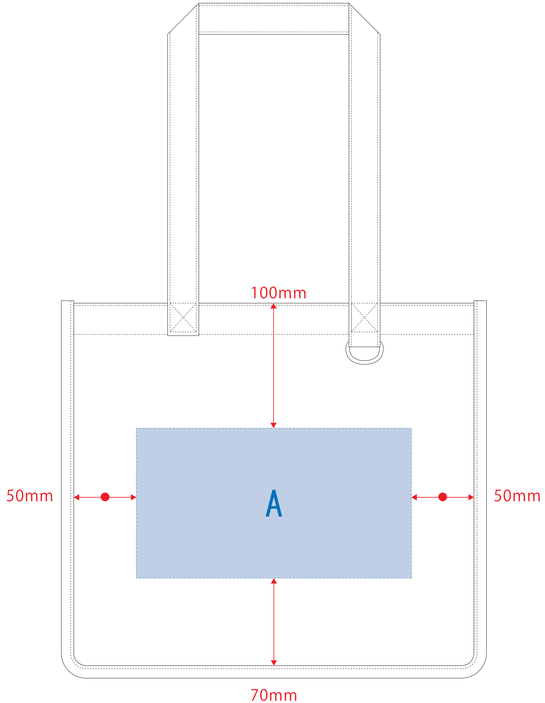

【裏面】

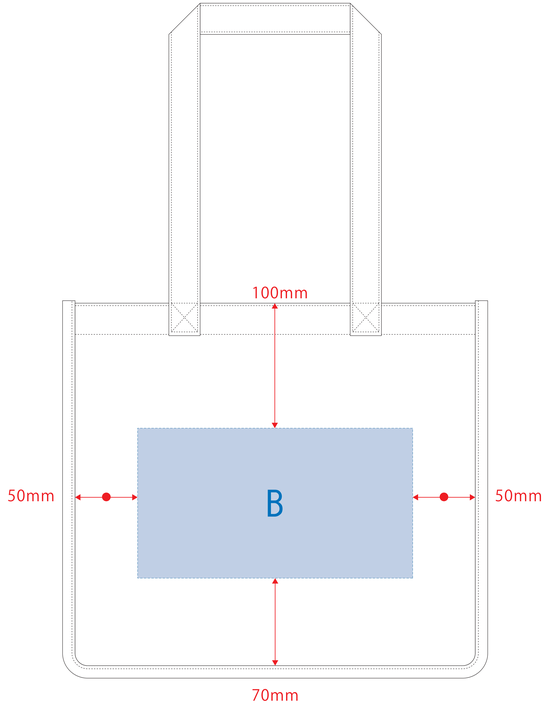

デザインスペース：A/W220×H120(mm)、B/W220×H120(mm)

■熱転写・DTF 最大範囲：A/W220×H120(mm)、B/W220×H120(mm)

制作上のご注意点

●デザインサイズレイアウトの位置ずれ注意ご記入下さい。
●印色がPANTONEまたはDICチップでご指定下さいフルカラーは指定不要。
　※黒/白 金/銀はチップ・ご指定はできません。
　※ご指定の色が無い場合は、
　　近い色味・明るさ・濃さなどを合わせてご記入下さい。
●刷り位置ご注意線はレイアウト位置にあわせて調整して下さい。

●アートは必要分（調整代7mm）必要。調整代7mmは、
　裁ち落しの為、ずれ、ズレ、ハミ出しが発生する場合、裁ち落しの為、
　調整代が足りなかったりします。
●刷れて文字などは表示で確保上がれたり、ニジれてしまう場合がございます。
●ベース素材カラーにより、印刷色が出ない所等ございます。

☆画像データをご使用の際の注意点
●ホームページなどからご入稿の画像の画像データもレイアウトして下さい。
●画像データは別途添付して下さいはPDFデータにリンクしたもの。

お安いオリジナルトートバッグとエコバッグのディアアース