キャンバスホリデートート(M)　Dカン付

●クライアント：
●営業担当：
●制作担当：
●受注番号：
●納期：2026年00月00日
●ロット：
●デザインサイズ：W000mm
●刷り色：1C
●刷り位置：図参照
版下原寸サイズ

シルク用

【表面】

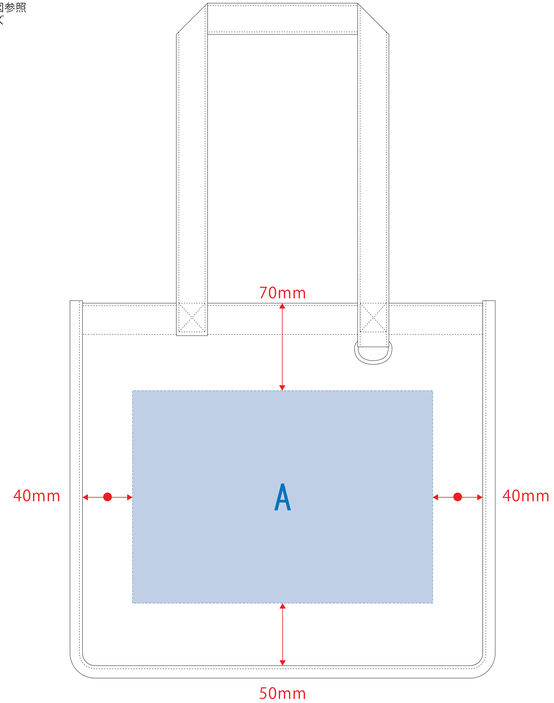

【裏面】

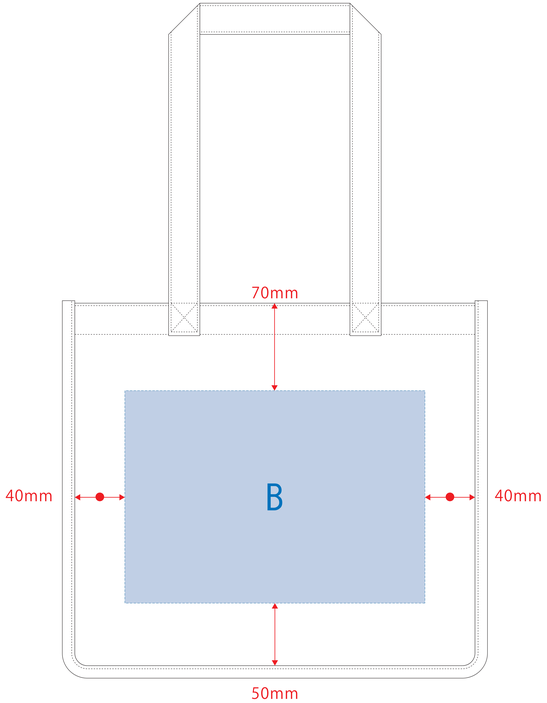

デザインスペース：A/W240×H170(mm)、B/W240×H170(mm)

■シルク印刷 最大範囲：A/W240×H170(mm)、B/W240×H170(mm)

熱転写・DTF用

【表面】

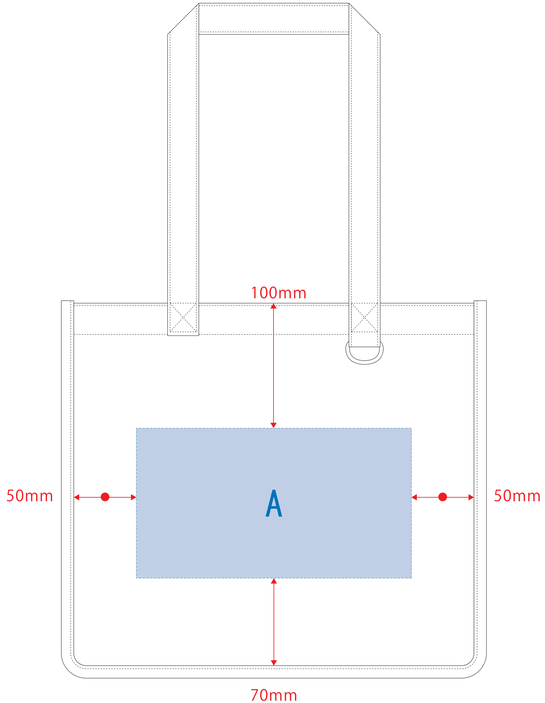

【裏面】

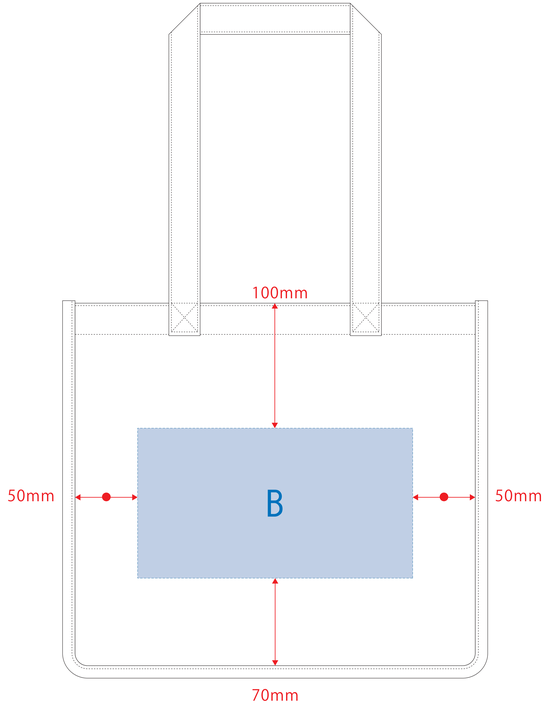

デザインスペース：A/W220×H120(mm)、B/W220×H120(mm)

■熱転写・DTF 最大範囲：A/W220×H120(mm)、B/W220×H120(mm)

制作上のご注意点

●デザインサイズレイアウトの位置ずれ・ご注意ください。
●印刷色数は1C(黒)または2C(ブラック)でご指定下さい。1つ以上カラーは指定不可。
　※黒・白・金・銀はオーダーでご指定ができます。
　※ご指定の色数・カラーを超えた場合、
　　追加事項・納期・料金がかかりますのでご注意下さい。
●刷り位置・ご注意はレイアウト位置にあわせて調整して下さい。

●アートは必要分、調整代(7mm)を確保(裁断)してお渡し頂く形です。
　裁断ずれ・ご注意ください。ずれ・ズレ・ヘ・ヘ・ヘ